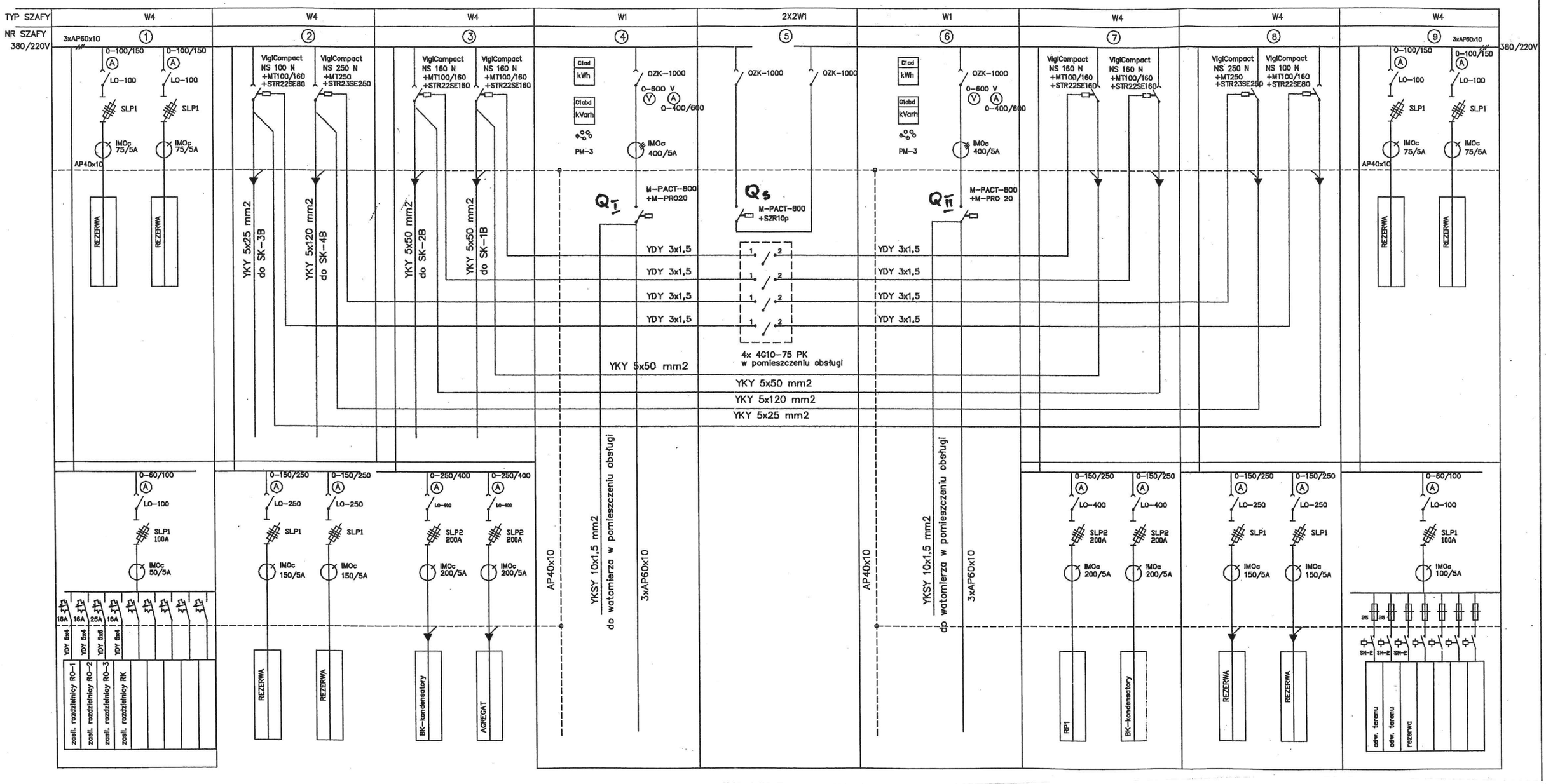

SCHEMAT ROZDZIELNI RNN

APARATURA SZR – PRODUKCJI "SCHNEIDER"

M–PACT – produkcji "APENA"